# bartolini® PICKUPS AND ELECTRONICS AGMPBoo

**Zweikanal Magnet- und Piezo-Puffer / Vorverstärker mit einstellbarer Verstärkung für 9 V oder 18 V**

Dieses Schema zeigt den **AGMPBoo** mit zwei gemischten Magnet-Tonabnehmern und Piezo-Tonabnehmer(n), die in eine NTMB 3-Band EQ Klangregelung gemischt werden. Die zweikanalige Verstärkungsregelung des AGMPBoo kann für perfekte Balance zwischen den Tonabnehmern eingestellt werden und dabei wird ein flacher Frequenzverlauf beibehalten. Der Piezo-Eingang kann über das lilafarbene Kabel oder mit standardmäßigen Steckverbindern der Piezo-Saitenreiter angeschlossen werden.

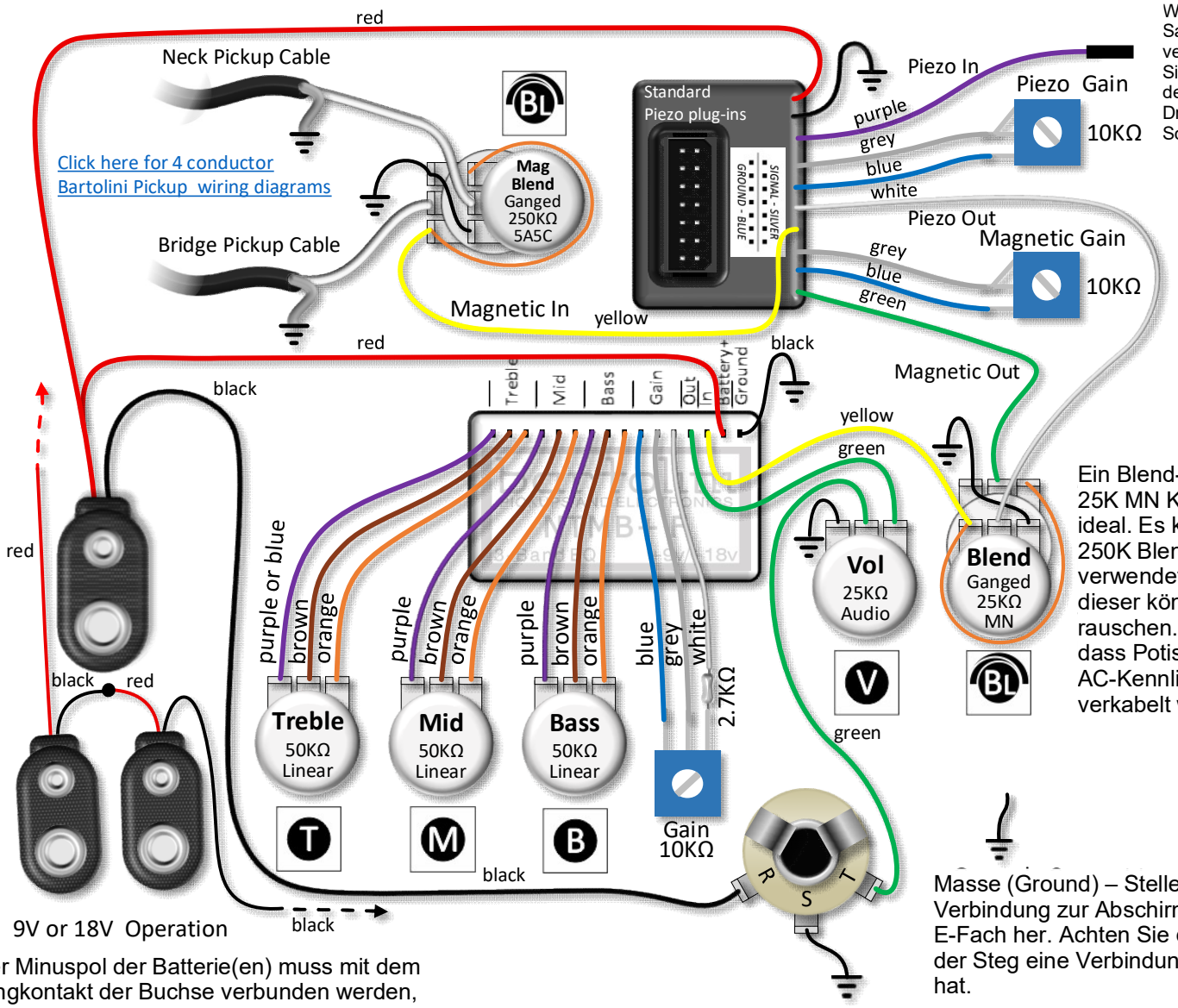


Wenn Sie die Pins für Saitenreiterstecker verwenden, isolieren Sie sicherheitshalber den lilafarbenen Draht mit Schrumpfschlauch.

Ein Blend-Regler mit 25K MN Kennlinie ist ideal. Es kann auch ein 250K Blend-Regler verwendet werden, dieser könnte aber mehr rauschen. Beachten Sie, dass Potis mit MN- und AC-Kennlinie umgekehrt verkabelt werden.

Masse (Ground) – Stellen Sie eine Verbindung zur Abschirmung im E-Fach her. Achten Sie darauf, dass der Steg eine Verbindung zu Masse hat.

Der Minuspol der Batterie(en) muss mit dem Ringkontakt der Buchse verbunden werden, damit der Strom nur fließen kann, wenn ein Stecker eingesteckt ist. Ziehen Sie den Stecker aus dem Instrument, wenn Sie es nicht verwenden, um Batteriestrom zu sparen.

Dieses Verkabelungsbeispiel repräsentiert nicht den Lieferumfang des AGMPBoo. Es ist lediglich ein Vorschlag, wie dieser in einem Instrument mit zwei Magnet- und Piezo-Tonabnehmern verwendet werden kann. Siehe Produktseite für Details.

**Ordering Details:** https://bartolini.net/product/agmpb/

| Model/SKU | Description | UPC |
|---|---|---|
| AGMPBoo/Kit | Buffer, Adjustable Gain, Dual Channel - 1 Magnetic, 1 Piezo with flat response, 9 or 18V w/ Active Blend Pot | 682384506950 |
| HR-5.0/918 | Band NTMB+F Preamp, Prewired with 5 Pots: (Volume) (Blend) (Treble) (Mid) (Bass)<br>All Bartolini active pre-wired harnesses maybe used in place of the HR-5.0 and will be wired similarly. | 682384504680 |

**Verwenden Sie nicht mehr als 18 Volt Versorgungsspannung und keine externen Netzteile.**