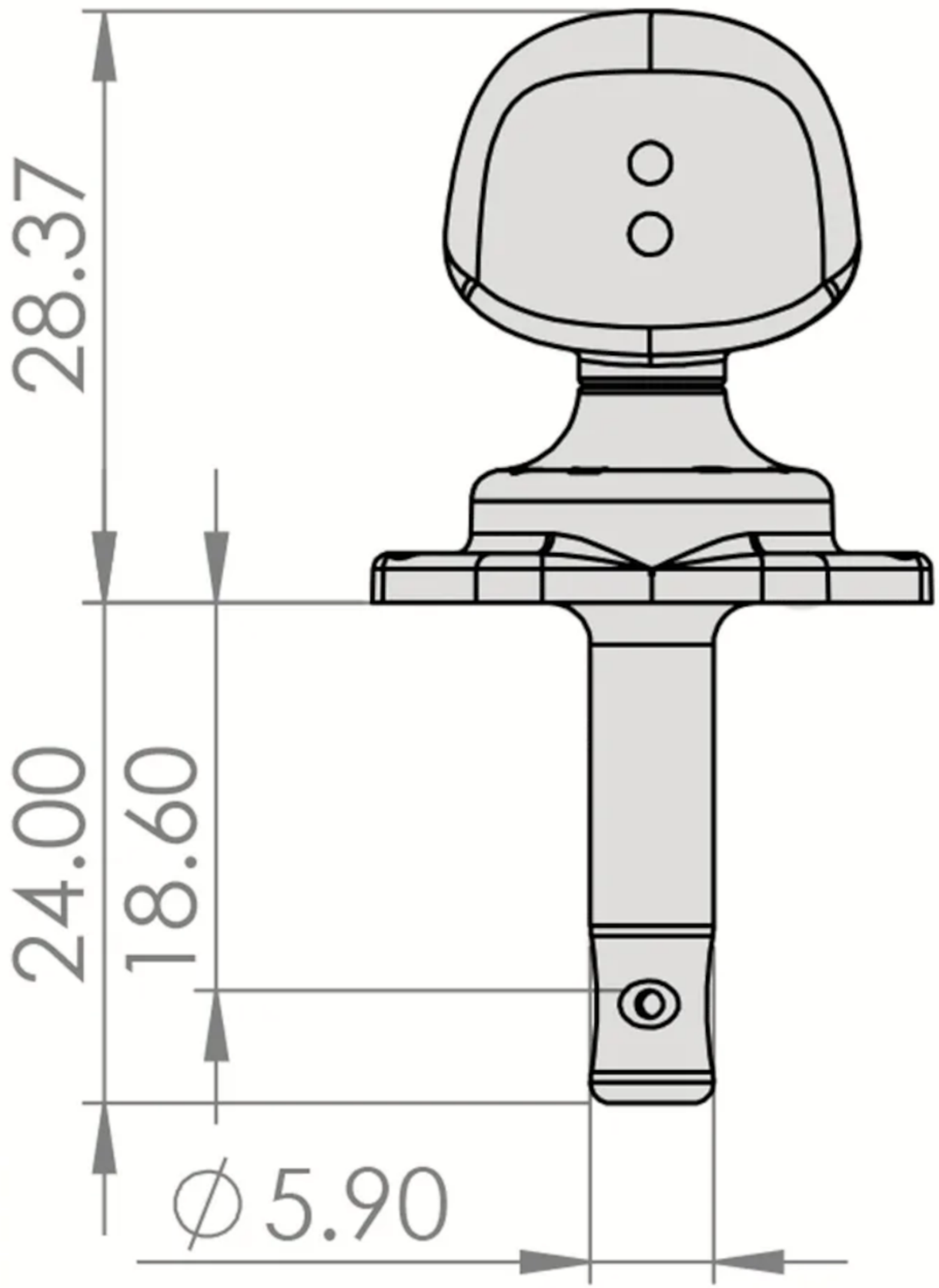
28.37
24.00
18.60
∅5.90