MOOER

# AIR P10

## 2.4GHz Wireless System

## Manuel D'Utilisation

# SOMMAIRE

PRÉCAUTIONS ..... 01
CARACTÉRISTIQUES PRINICIPALES ..... 02
SCHÉMA ..... 02
UTILISATION ..... 03
ASTUCES ..... 04-05
CARACTÉRISTIQUES ..... 06

# PRÉCAUTIONS

***LISEZ ATTENTIVEMENT CES INFORMATIONS AVANT DE COMMENCER***

## Alimentation

Alimentation sur batterie rechargeable au lithium 720 mah. Veuillez utiliser le câble USB fourni avec l'appareil pour le chargement.

## Environnement

Pour éviter toute déformation, décoloration ou autres dommages graves, n'exposez pas cet appareil aux conditions suivantes :

- Lumière directe du soleil
- Champs magnétiques extrêmes
- Lieux excessivement sales ou poussiéreux
- Fortes vibrations et chocs
- Sources de chaleur
- Température ou humidité
- Humidité élevée

## Interférence de radiofréquences

Les Air Plug transmettent les données par radiofréquence à 2,4 GHz. Des appareils similaires utilisant la même technologie peuvent affecter son fonctionnement s' ils se trouvent à proximité. Veuillez laisser le récepteur à au moins 3 m des autres appareils, des routeurs WIFI par exemple, pour éviter toute interférence de signal.

## Nettoyage

Nettoyez l'appareil à l'aide d'un chiffon sec et doux uniquement. Si nécessaire, humectez légèrement le chiffon.
N'utilisez pas de produits nettoyants abrasifs à base d'alcool, de diluants de peinture, de cire, de solvants, de liquides de nettoyage ou de lingettes imprégnées.

## Certification FCC

Cet appareil est conforme à la Partie 15 de la Règlementation de la FCC. Son fonctionnement est soumis aux deux conditions suivantes :

- Ce dispositif ne doit pas provoquer d' interférences nuisibles.
- Cet appareil doit accepter toute interférence reçue, y compris des interférences pouvant perturber son fonctionnement.

# CARACTERISTIQUES PRINCIPALES

- 4 canaux individuels permettent d'utiliser 4 appareils en même temps.
- 15 m de portée
- Latence inférieure à 5 ms
- Mode économie d'énergie
- Batterie garantissant 5 heures d'utilisation
- Convient aux guitares électriques et instruments acoustiques avec des capteurs piézo-électriques

# SCHEMA

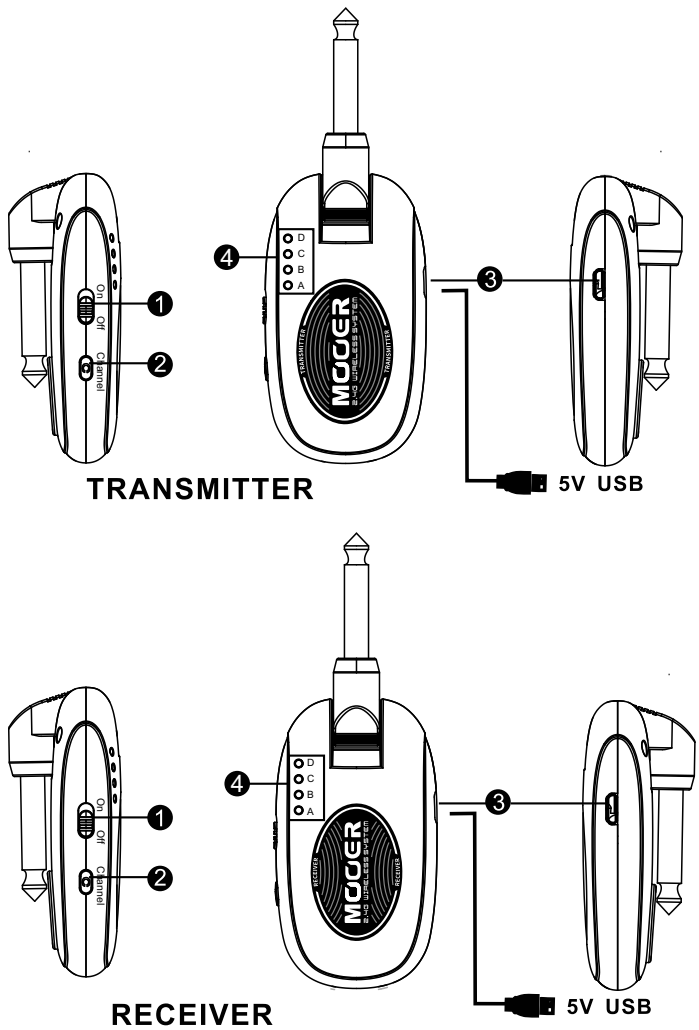


**2.Switch Canal :**

Permet de choisir les 4 canaux

**3. Port USB:**

Pour alimentation via USB. Veuillez utiliser le câble USB fourni pour charger l'appareil.

**4. LED Canal:**

Indique le canal activé. La LED indiquera le niveau de la batterie lorsque l'appareil est en marche.

# UTILISATION

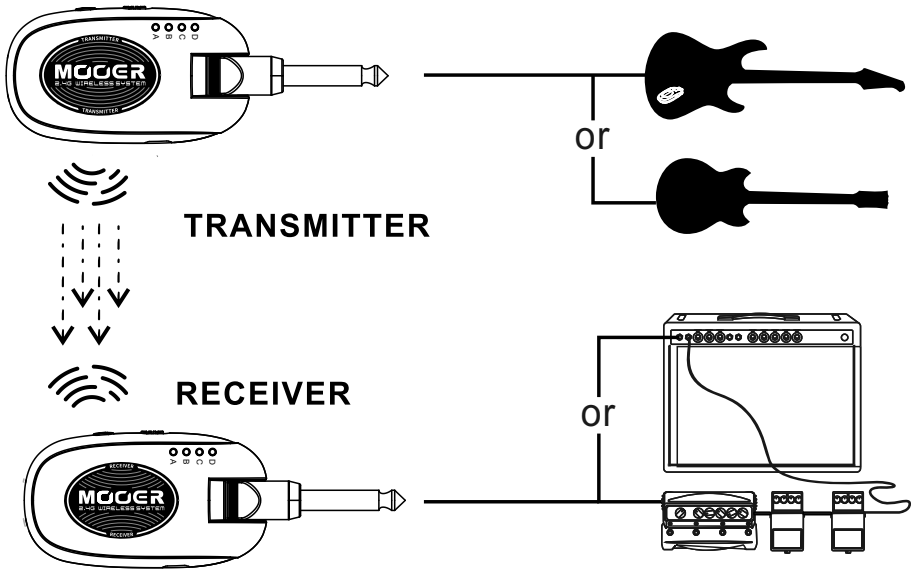


1.Branchez l' ÉMETTEUR P10 à votre instrument et le RECEPTEUR P10 à l' entrée de l' ampli ou de la pédale

2.Active l' ÉMETTEUR et le RÉCEPTEUR.

3.Le canal par défaut est le canal A. Veuillez régler l’ ÉMETTEUR et le RÉCEPTEUR sur le même canal.

4.La lumière de la LED restera verte lorsque la connexion sera stable. La lumière de la LED clignotera quand la connexion sera faible, veuillez alors changer de canal ou vérifier la présence d' interférences électromagnétiques pour éviter toute interruption de signal.

5.Veuillez utiliser le câble USB fourni pour charger l' appareil.

# ASTUCES

**Changez de canal pour éviter les interférences**
L'Air P10 dispose de 4 canaux indépendants, permettant d'utiliser 4 paires d'émetteur/récepteur simultanément. Cette conception multicanal permet de passer sur un autre canal lorsque la connexion faiblit ou est affectée par des interférences électromagnétiques.

**Branchez et jouez**
Les utilisateurs peuvent simplement mettre l'appareil sous-tension, se brancher et jouer.

**Multi-récepteur**
L'Air P10 permet d'utiliser plusieurs récepteurs avec un seul émetteur. Les utilisateurs peuvent par exemple utiliser l' Air Plug pour réaliser une amplification stéréo avec un émetteur et deux récepteurs branchés dans deux amplis différents et utilisant le même canal.

**Mode économie d'énergie**
Lorsqu'il ne reçoit pas de signal pendant plus de 10 secondes, l'Air P10 passera automatiquement en mode « économie d'énergie », afin d'économiser la batterie et supprimer les bruits de fond. L'Air P10 sortira du mode économie d'énergie dès qu'il recevra un signal.

**Rechargement :**
L'Air P10 permet un rechargement via USB. Le câble fourni avec l'appareil peut être utilisé pour charger deux appareils simultanément, avec les ports USB de votre ordinateur ou bien un chargeur sur secteur. Les câbles tiers de faible qualité peuvent causer des problèmes de charge.

**Position**

L'Air P10 peut être réglé selon l'angle de l'émetteur et du récepteur pour obtenir les meilleurs résultats.

**Antenne**

L'antenne se trouve sur la partie inférieure de l'Air Plug. Pour les meilleurs résultats, nous vous recommandons de ne pas couvrir la partie inférieure de l'appareil.

# CARACTÉRISTIQUES

**Distance d'utilisation :** 15 mètres

**Latence :** moins de 5 ms

**Réponse en fréquences :** 20 Hz-20 kHz,+1 dB/-3 dB

**Distorsion Harmonique totale :** <0,05 %(1 kHz @-10 dBFS)

**Plage dynamique d'entrée :** >103 dB

**Bande de fréquence :** 2,4 GHz ISM dans le monde entier

**Température de fonctionnement :** de -10 C à 50 C

**Résolution :** 24 bit

**Taux d'échantillonnage :** 48 kHz

**Dimensions :** 117 mm (L)*42 mm (l)*30 mm (h)*

**Poids:** 50 g

**Accessoires :** câble USB Manuel d'utilisation, Housse de transport

MOOER

www.mooeraudio.com

2030501745

**SHENZHEN MOOER AUDIO CO. LTD**

6F,Unit D, Jinghang Building, Liuxian 3rd Road,
Bao'an 71 District, Shenzhen, China. 518133

MADE IN CHINA