ADAPTER: XLR BUCHSE AUF XLR STECKER

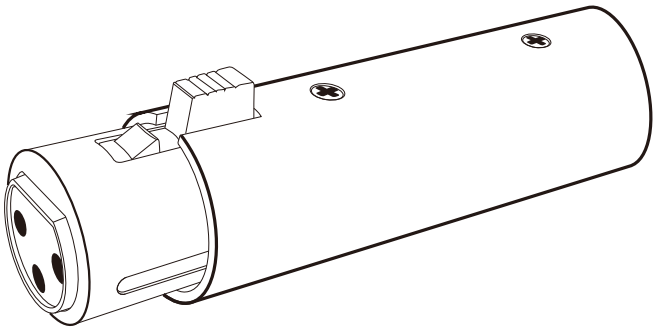

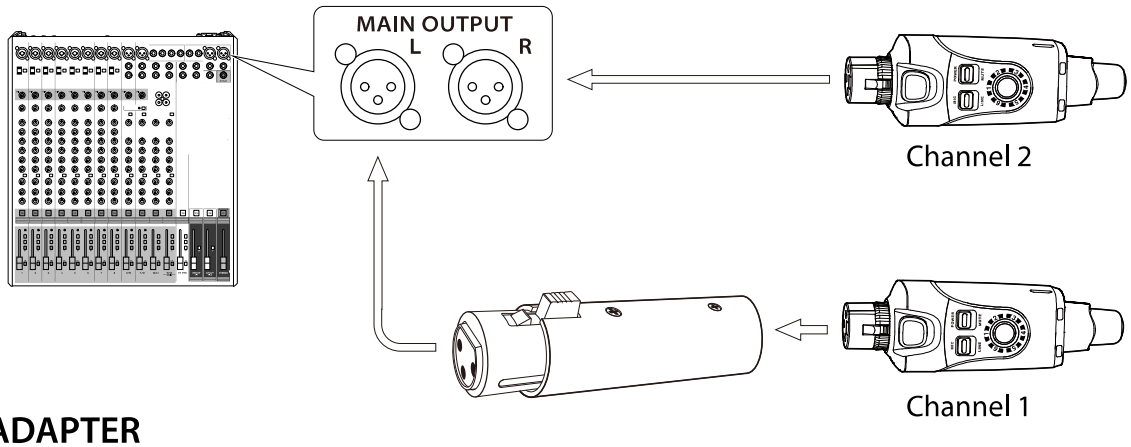

ADAPTER

Wenn die XLR Ein- und Ausgänge an Ihrem Mischpult sehr nah beieinander liegen, können Sie den XLR Adapter mit einem Sender/Empfänger verwenden, um zwei Geräte nebeneinander anzuschließen.

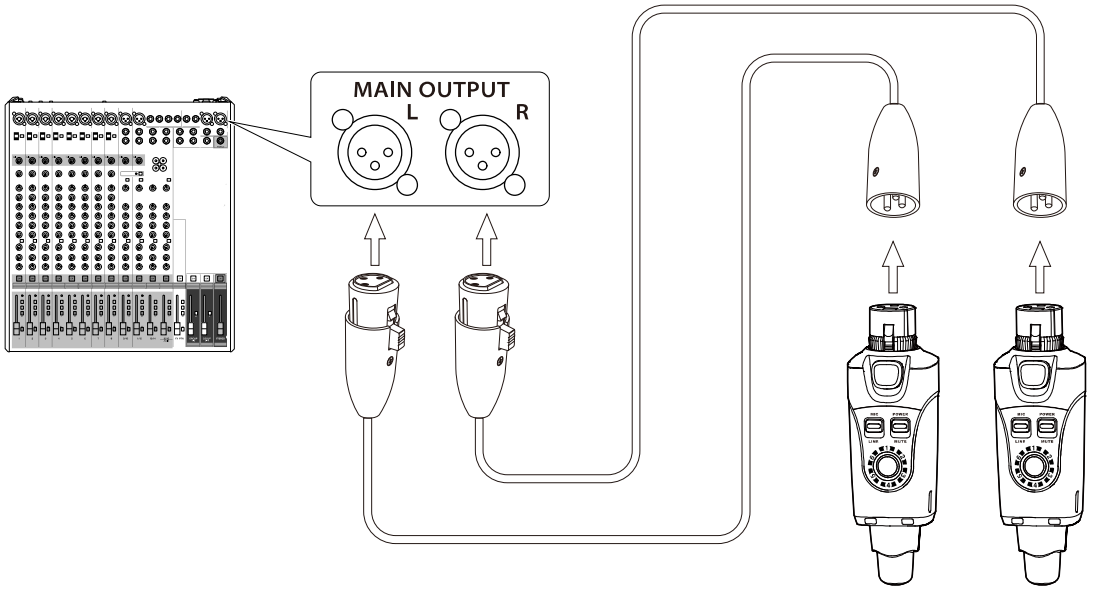

KABEL

Durch Verwendung von XLR Kabeln (nicht im Lieferumfang) als Verlängerung für einen Sender oder Empfänger, können Sie diese Geräte an ein Mischpult anschließen bei dem Ein-/Ausgänge sehr nah beieinander liegen. So können Sie auch Probleme mit sich gegenseitig störenden Funksignalen vermeiden, die auftreten könnten, wenn mehrere Funkgeräte zu nahe beieinander verwendet werden.